2026-2027 EĞİTİM-ÖĞRETİM YILI

7. SINIF MATEMATİK 1. DÖNEM 2. ORTAK YAZILI PROVASI

Okul adı:		**Ders:** Matematik	**Tarih:**
Adı Soyadı:	**Sınıfı / Şubesi:**	**Numarası:**	**Puan:**

Nasıl puanlatılır?

1. Cevabını her şıkkın altındaki, etiketli (ör. **1a**) kutuya yaz.
2. Bitirince her sayfanın fotoğrafını çek: düz, aydınlık, sayfanın tamamı görünsün.
3. Son sayfadaki kodu okut, fotoğrafları yükle.
4. Yazın metne çevrilir; kontrol et ve puanlat. *(2. yazılı provasında okuma ve puanlama Pro'da.)*

Tablette ya da bilgisayarda doğrudan yazabilirsin: digikamp.com/ortak-yazili/7-sinif-matematik/prova

1. soru — 10 puan

Bora, eş küpleri masaya üst üste dizerek bir yapı oluşturuyor. Yapıyı üstten bakarak bir tabloya çiziyor ve her kareye, o karenin üzerinde üst üste duran küp sayısını yazıyor. Bora'nın çizdiği tablo şekilde verilmiştir. Tablonun alt satırı yapıya önden bakan kişiye en yakın sıradır; ok, önden bakış yönünü gösterir. 0 yazan karede küp yoktur.

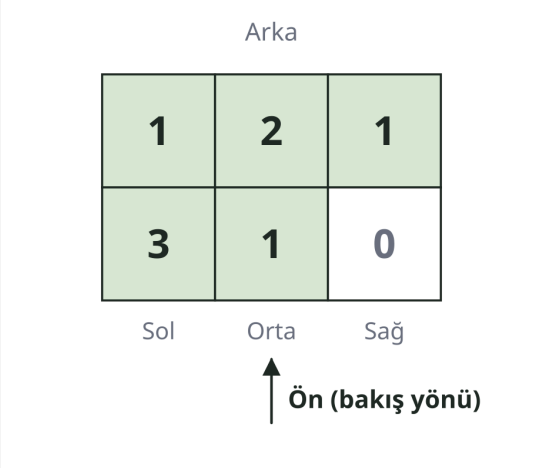

1. soru (devam)

a) Yapıda kaç küp olduğunu bulunuz. Yapıya üstten bakıldığında kaç kare görüleceğini yazınız. Yapının önden görünümünü, soldan sağa her sütunda üst üste kaç kare görüleceğini belirterek yazınız (isterseniz ■ işaretleriyle çiziniz).

1a

b) Bora'nın kardeşi Ela, *"Önden görünümde 6 kare var, öyleyse yapıda 6 küp vardır."* diyor. Ela'nın düşüncesini değerlendiriniz.

1b

c) Yapıya arkadan bakan biri, soldan sağa her sütunda kaç kare görür? Arkadan görünüm ile önden görünüm arasındaki ilişkiyi açıklayınız.

1c

2. soru

11 puan

Melis, ayrıt uzunlukları 20 cm, 12 cm ve 8 cm olan, şekildeki dikdörtgenler prizması biçimindeki bir hediye kutusunu, hiç boşluk ve üst üste binme olmadan paket kâğıdıyla kaplayacak. Kâğıt miktarını bulmak için kutuyu ayrıtlarından keserek açıyor.

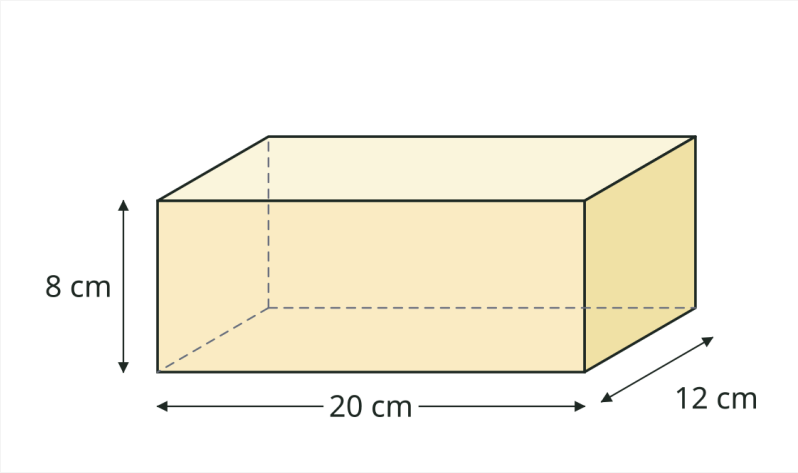

a) Kutunun yüzey açınımı kaç dikdörtgenden oluşur? Bu dikdörtgenlerin kenar uzunluklarını yazınız ve hangilerinin birbirine eş olduğunu belirtiniz.

2a

b) Kutuyu kaplamak için en az kaç santimetrekare paket kâğıdı gerektiğini bulunuz.

2b

c) Melis'in arkadaşı Kaan şöyle diyor: *"Kutuyu başka ayrıtlarından kesip farklı bir açınım elde edersen gereken kâğıt miktarı da değişir."* Kaan'ın düşüncesini yüzey açınımı ile yüzey alanı arasındaki ilişkiye dayanarak değerlendiriniz.

2c

3. soru

11 puan

Ayşe, dikdörtgenler prizması biçimindeki bir kutuyu ayrıtı 1 cm olan birimküplerle boşluksuz dolduruyor. Kutunun tabanına bir sırada 6, toplam 4 sıra küp yerleştiriyor. Kutu, küplerden oluşan bu katmanlardan 5 tanesiyle tamamen doluyor. Dolu kutu şekilde görülmektedir.

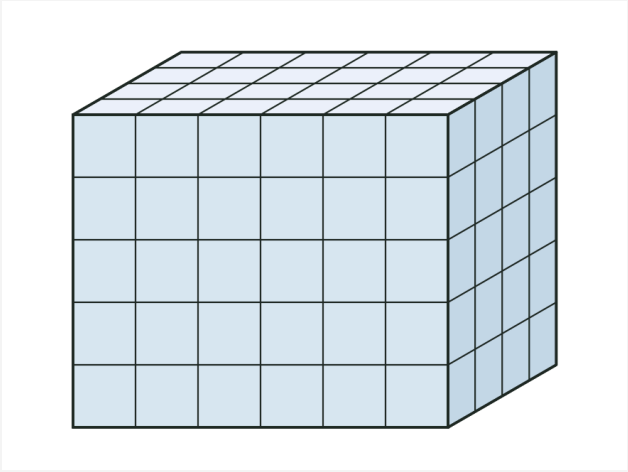

a) Kutunun hacmini iki farklı sayma stratejisiyle bulunuz. Her stratejiyi açıklayınız.

3a

b) Kutunun ayrıt uzunlukları ile kullanılan birimküp sayısı arasındaki ilişkiyi açıklayınız. Bu ilişkiden yararlanarak tabanı 3 cm × 3 cm olan kare biçiminde ve yüksekliği 7 cm olan bir kare prizmayı doldurmak için kaç birimküp gerektiğini küpleri saymadan bulunuz.

3b

c) Ayşe 24 birimküpün hepsini kullanarak, boşluk bırakmadan, birbirinden farklı dikdörtgenler prizmaları yapmak istiyor. 2 cm × 3 cm × 4 cm'lik prizma dışında yapabileceği iki farklı prizmanın ayrıt uzunluklarını yazınız. Bu prizmaların hacimleri hakkında ne söyleyebilirsiniz? Açıklayınız.

3c

4. soru

10 puan

Fen bilimleri laboratuvarındaki dikdörtgenler prizması biçimindeki akvaryumun iç ölçüleri şekilde verildiği gibi 60 cm, 30 cm ve 40 cm'dir (yükseklik 40 cm).

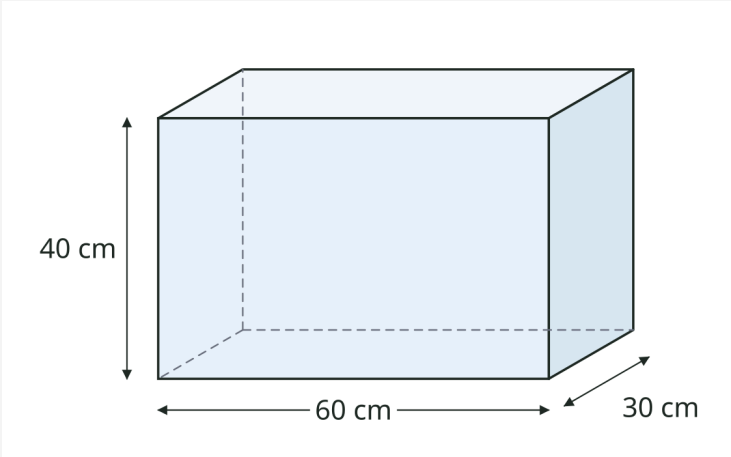

4. soru (devam)

a) Akvaryumun hacmini santimetreküp ve desimetreküp cinsinden bulunuz.

4a

b) Akvaryum ağzına kadar suyla doldurulacaktır. Akvaryumun kaç litre su aldığını bulunuz. Su, 4 desilitrelik bir sürahiyle taşınırsa sürahinin en az kaç kez doldurulması gerektiğini bulunuz.

4b

c) Laboratuvardaki öğrencilerden Kaan, *"Uzunluk birimleri 10'ar 10'ar büyüdüğüne göre* $1\ \mathrm{m}^3 = 10\ \mathrm{dm}^3$*'tür. Litre birimleri de 10'ar 10'ar büyür."* diyor. Kaan'ın iki düşüncesini ayrı ayrı değerlendiriniz. Hacim birimleri arasındaki ilişki ile sıvı ölçme birimleri arasındaki ilişkiyi karşılaştırınız.

4c

5. soru

12 puan

Bir kitap dağıtım firması, okullara gidecek kolileri kamyonla taşıyor. Kamyon kasasının iç ölçüleri: uzunluk 3 m, genişlik 2 m, yükseklik 2 m. Her koli dikdörtgenler prizması biçimindedir ve ölçüleri 60 cm × 40 cm × 50 cm'dir. Koliler her zaman 50 cm'lik ayrıtı dik gelecek biçimde (yüksekliği 50 cm olacak şekilde) yerleştiriliyor. Kasa ve koli şekilde gösterilmiştir.

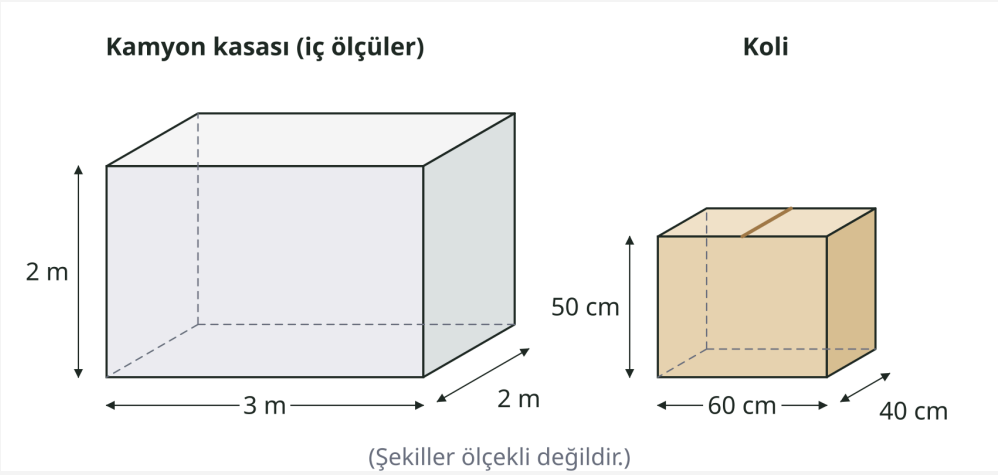

(Şekiller ölçekli değildir.)

a) Şoför, *"Kasanın hacmini bir kolinin hacmine bölersem kasaya kaç koli sığacağını bulurum."* diyor. Kasanın ve bir kolinin hacmini santimetreküp cinsinden bulunuz ve şoförün yöntemiyle kaç koli bulunacağını hesaplayınız.

5a

b) Koliler, 60 cm'lik ayrıtları kasanın uzunluğu boyunca, 40 cm'lik ayrıtları kasanın genişliği boyunca gelecek biçimde diziliyor. Bu yerleşimde kasanın uzunluğu, genişliği ve yüksekliği boyunca kaçar koli sığdığını ve toplam koli sayısını bulunuz.

5b

c) Depo görevlisi kolileri döndürerek 40 cm'lik ayrıtları kasanın uzunluğu boyunca, 60 cm'lik ayrıtları kasanın genişliği boyunca diziyor. Bu yerleşimde kaç koli sığdığını bulunuz. Bulduğunuz sonuçlara göre şoförün yönteminin her zaman doğru sonuç verip vermediğini açıklayınız.

5c

6. soru

12 puan

Okul bahçesinde üstü açık, dikdörtgenler prizması biçiminde bir süs havuzu yapılıyor. Havuzun iç ölçüleri: uzunluk 5 m, genişlik 3 m, derinlik 1 m.

- Havuzun içi (tabanı ve yan duvarları) su geçirmez boyayla boyanacak. Bir kutu boya 8 m^2 yüzeyi boyuyor ve boya yalnız tam kutu olarak satılıyor.
- Boya kuruduktan sonra havuz, su yüzeyi ile havuzun üst kenarı arasında 20 cm boşluk kalacak biçimde suyla doldurulacak. Kullanılan hortumdan dakikada 50 L su akıyor.

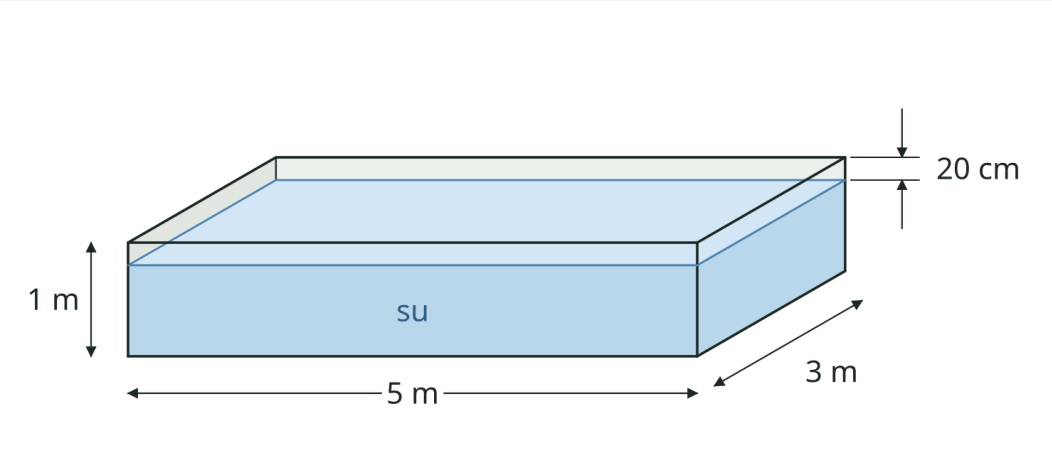

6. soru (devam)

a) Havuzun içinde boyanacak yüzeyleri belirtiniz ve boyanacak toplam alanı bulunuz. Kaç kutu boya alınması gerektiğini hesaplayınız.

6a

b) Havuza konacak suyun hacmini bulunuz ve litre cinsinden yazınız.

6b

c) Havuzun hortumla kaç saatte doldurulacağını bulunuz.

6c

7. soru

11 puan

Okulun rehber öğretmeni, öğrencilerin her gece en az 8 saat uyumasını hedef olarak belirledi. 7-A sınıfından Defne, sınıfının bu hedefe ne kadar uyduğunu merak etti. Sınıftan 10 öğrencinin bir önceki gece kaç saat uyuduğunu öğrendi:

Öğrenci	1	2	3	4	5	6	7	8	9	10
Uyku süresi (saat)	7,5	8	6,5	9	8	7	8,5	6	8	7,5

a) Defne'nin topladığı verinin türünü (kategorik / nicel sürekli) gerekçesiyle belirtiniz. Defne'nin bu araştırmaya uygun, betimleme gerektiren bir araştırma sorusu yazınız.

7a

b) Verinin aritmetik ortalamasını, ortancasını ve açıklığını bulunuz.

7b

c) Bulduğunuz değerlere ve veriye dayanarak, "7-A sınıfındaki bu öğrenciler rehber öğretmenin belirlediği hedefe ulaşıyor mu?" sorusuna gerekçeli bir cevap veriniz.

7c

8. soru

12 puan

Okulun bayrak yarışı takımına bir koşucu seçilecek. Beden eğitimi öğretmeni Arda ve Bora'nın 60 metre koşusundaki son beş derecesini (saniye) kaydetti:

Deneme	1	2	3	4	5
Arda	9,0	9,4	8,6	9,2	8,8
Bora	8,4	9,6	8,5	9,8	8,7

Öğretmen, yarış günü ne kadar sürede koşacağı önceden en iyi kestirilebilen, yani dereceleri birbirine en yakın olan koşucuyu seçmek istiyor.

a) İki koşucunun derecelerinin aritmetik ortalamasını bulunuz. Ortalamalara bakarak bir seçim yapılıp yapılamayacağını açıklayınız.

8a

b) İki koşucunun derecelerinin açıklığını ve ortalama mutlak sapmasını bulunuz.

8b

c) Öğretmenin hangi koşucuyu seçmesi gerektiğine karar veriniz. Kararınızı (b) maddesinde bulduğunuz değerlerle gerekçelendiriniz.

8c

9. soru

11 puan

Okul gazetesinde şu haber çıktı:

> **"7-B, kitap okumada 7-A'yı ikiye katladı!"** 7-A sınıfındaki 30 öğrencinin hepsine geçen hafta kaç sayfa kitap okudukları soruldu; ortalama **52 sayfa** bulundu. 7-B sınıfında ise sınıfın kitap kulübüne üye olan 8 öğrencisine aynı soru soruldu; ortalama **58 sayfa** bulundu.

Haberin yanında aşağıdaki sütun grafiği yer alıyor.

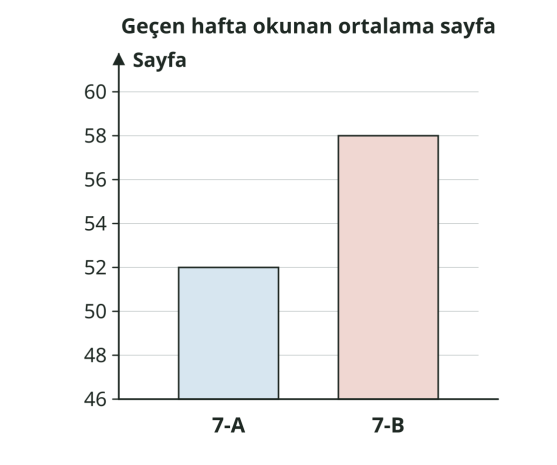

9. soru (devam)

a) Haberdeki araştırmada ve grafikte yer alan iki hata ya da yanlılığı belirleyiniz. Her birinin okuru nasıl yanılttığını açıklayınız.

9a

b) Verilen ortalamalara dayanarak “ikiye katladı” ifadesinin doğru olup olmadığını işlemle gösteriniz.

9b

c) Haberdeki sonucu kabul mü ediyorsunuz yoksa çürütüyor musunuz? Kararınızı yazınız. İki sınıfı adil biçimde karşılaştırmak için araştırmanın nasıl yeniden yapılması gerektiğini iki öneriyle açıklayınız.

9c

Bitirdin mi? Kodu okut, sayfaların fotoğrafını yükle.

Yazın metne çevrilir; kontrol edip puanlatırsın: her soru MEB ölçütleriyle tek tek puanlanır, eksik kalan kısmı ve tam puanlık cevabı görürsün.

digikamp.com/ortak-yazili/7-sinif-matematik/prova

*** 2. yazılı provasında kâğıt okuma ve puanlama Pro'da. Senaryo tablosu ve sorular herkese açık: digikamp.com/ortak-yazili/7-sinif-matematik**

Bu prova MEB ODSGM'nin yayımladığı konu-soru dağılımına göre hazırlanmıştır; resmî sınav sorusu değildir. Çoğaltılabilir, sınıfta ücretsiz kullanılabilir. DigiKamp · digikamp.com